用 户 手 册

GSX-330K

24 针点阵打印机

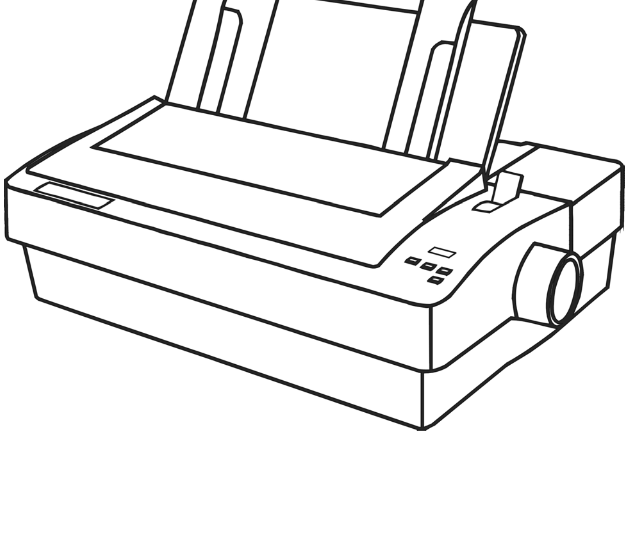

安全指引

请在使用本产品前仔细阅读本手册，不要执行本手册中没有明确说明的操作。未经授权的操作会导致错误或意外。制造商对因错误操作而导致打印机出现的任何问题均不负责。

❑请严格遵守标示在打印机上的所有警告和指导。

❑如果您刚使用过打印机，打印头可能很热，请不要马上去碰它。

❑安装连续纸的时候不要把手指放在拖纸器链齿盖的下面。

❑请勿带电或用酒精等化学用品清洁打印机。如需清洁，请先把电源插头拔下，用微湿的柔软布料擦拭。

❑请勿在容易被液体溅到的地方使用打印机。

❑请勿堵塞机壳上的小槽或开孔。不要把打印机放在睡床、沙发、地毯或其它类似物品的表面，以防堵塞通风孔。如果打印机被置于比较拥挤的环境中工作，应采取相应的通风措施。

❑ 打开包装之前，应考虑好放置打印机的位置。应选择一个平稳的台面或坚固的打印机台架，并要确保打印机周围有足够的空间，以便纸张容易进出。

❑避免与其他大功率电器或容易引起电压波动的电器设备使用同一交流电源插座。

❑将整个计算机系统远离可能引起电磁干扰的器件，例如扬声器或无线电元件。

❑请勿把电源线放在容易被踩到的地方。如果电源线或电源插头已破损或断裂，请马上停止使用并更换新部件。

❑避免把打印机放在温度和湿度变化较大的地方，如：阳光直射、靠近热源、多尘或多油烟的地方。

❑为防止触电或引起短路，请勿把任何物体从打印机通风孔推入机体内。

❑请勿自行检修打印机，或打开打印机的外壳，以免触电或产生其它危险。如需检修应找专业维修人员。

❑在不用打印机时，应关闭打印机电源并拔掉电源线。外接插座应安装在接近打印机的地方。

❑出现以下情况时，请拔掉打印机电源线，并与专业维修人员联系：

A：当电缆或插头损坏、磨损时。

B：当有液体溅入机内时。

C：当打印机被雨淋湿或进水时。

D：当遵从操作手册操作，机器却不能正常工作时。

E：当机器被摔落，造成机壳损坏时。

F： 当打印机特性明显变坏，需要维修时。

注：本手册内容如有更改，恕不另行通知。

* 本产品所有部件均为可回收设计，当用户需要废弃本产品时，本公司负责无偿回收，具体处理方法请联系本公司售后服务部。

前 言

本打印机是一种新型的高质量 24 针点阵式打印机，特别适合行业和办公室窗口打印的需要。

该打印机特点

- 兼容性

  Epson LQ 系列（ESC/PK2）。

- 打印特点

  1. 中文打印最快速度： 140 字/秒（6.7cpi）;

     英文打印最快速度： 280 字符/秒（10cpi）。

  2. 汉字库：GB 18030-2000 中文大字库。
  3. 信函质量字库：Roman, Sans Serif, Courier, Prestige, 及 Script。
  4. 标准打印功能：放大，压缩，重打，阴影，空心，斜体，上标，下标及黑白反转打印。
  5. 自动切纸（选件）功能。
  6. 串、并口能自动检测与切换。
  7. 操作简易、功能强大的控制面板。
  8. 仅有 **46.5 dB** 打印噪音的超静结构设计。

- 安装打印纸非常灵活方便

  1. 可自动连续进纸到撕纸位置，从而容易取出打印纸。
  2. 可打印信封、多联纸、连续标签纸及厚纸。

关于使用本手册

打印机上标注的备注、警告及提示性符号说明如下:

1. “备注（Notes）”将提供一些起帮助作用的提示性信息及其他重要信息，这些信息可帮助您更好地使用本打印机。
2. “注意（Cautions）”将提供一些有关使用打印机时需注意的事项。若打印机使用不当，则会导致打印机及其相关设备的损坏。
3. 其他提示性警告说明（Warnings）表示如果不按具体的方法和步骤去操作，便可能引起意外事故。

目 录

安全指引 .... **I**

前 言 .... **II**

第一章 安装打印机 **1**

1.1 拆封及安装打印机 1

1.1.1 包装箱内的组件 *1*

1.1.2 识别打印机的部件 *1*

1.2 揭开顶盖 1

1.3 放回顶盖 2

1.4 安装色带 2

1.5 连接电源 3

1.6 连接计算机 3

第二章 控制面板 **4**

2.1 按键功能 4

2.1.1 在连续纸打印方式下 *4*

2.1.2 在单页纸打印方式下 *5*

2.1.3 选择压缩打印比例和字体 *5*

2.2 指示灯 6

2.3 打印机打印参数缺省设置 6

2.4 打印机打印参数的描述 8

2.5 打印机打印参数设置方法 8

第三章 安装打印纸 **10**

3.1 设置纸厚调节杆 10

3.2 设定打印纸选择杆 10

3.3 打印单页纸 10

3.4 页顶（起始打印位置）微调 11

3.5 拖纸器 11

3.5.1 把拖纸器置于推动式走纸位 *12*

3.5.2 把拖纸器置于牵引式走纸位 *12*

3.6 连续纸打印 13

3.7 “ 自动走纸到撕纸位 ” 功能 14

3.8 信封打印 15

3.9 透明胶片打印 16

3.10 多联纸和标签纸打印 16

第四章 安装驱动程序 **18**

附录 A 维护 **19**

A.1 清洁 19

A.2 自检 19

附录 B 技术指标 **21**

附录 C 字符集 2 3

C.1ASCII 字符表及字符集 ２３
C.2 国际字符集 ２５
C.3 驻留字库 ２５

附录 D　打印机指令参考 26

第一章 安装打印机

1.1 拆封及安装打印机

拆封打印机之后，应保存好所有包装材料。这些包装材料是专为保护打印机而设计的，在再次搬运打印机前，可使用它重新包装打印机，方便搬运。

1.1.1 包装箱内的组件

在打印机包装箱内，应包含以下组件：①《安装指南》；②色带盒；③导纸板；④进纸旋钮；⑤打印主机；⑥驱动光盘（如图 1-1 所示）。如有遗漏，请与有关经销商联系。

安装之前，应首先拆掉打印机的包装材料。

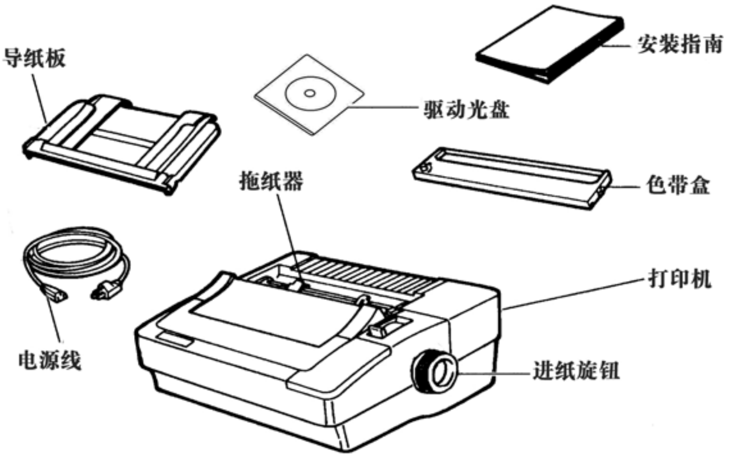

图 1-1 打印机包装箱内的组件

注：驱动光盘内包含用户手册的详细内容。

1.1.2 识别打印机的部件

该打印机的主要部件如图 1-1 和图 1-2 所示。

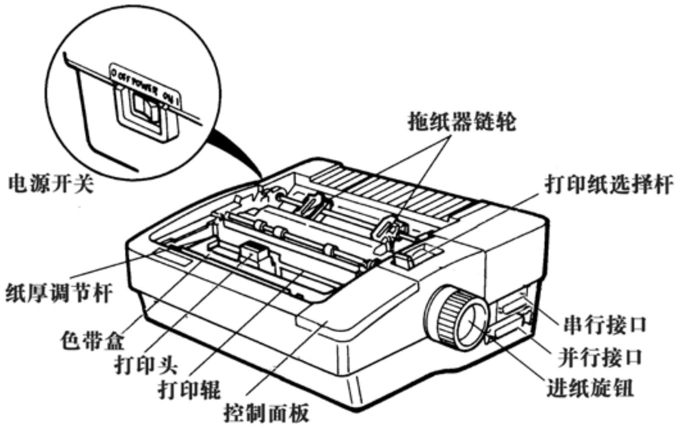

图 1-2 打印机的主要组成部件

1.2 揭开顶盖

顶盖是由两部份连在一起组成的盖板，盖板的一端具有切纸边。在安装和更换色带以及进行打印机的其他调节时，必须揭开此顶盖。揭开此顶盖的操作步骤如下:

1. 在绞链处将盖板向后折起；
2. 将顶盖提起。如图 1-3 所示。

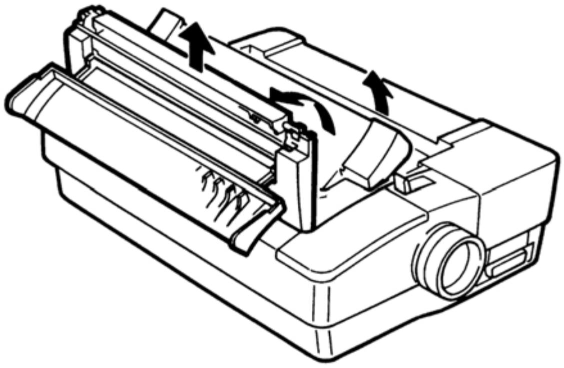

图 1-3　揭开顶盖的两个步骤

1.3 放回顶盖

放回顶盖也是分两步进行。顶盖每边应卡入各自的槽位，以确保顶盖能完全闭合。

首先，应提起在绞链处折起的盖板；然后，用手抓住盖板两端或盖板中间。将盖板前边的支垫插入打印机开口处里边的两个小槽中，再将盖板放回安装位置并压每个角。当盖板就位时，会听到咔嗒声。

最后，放平顶盖的透明部份并将其装入相应位置。

1.4 安装色带

安装色带非常容易，但需注意两点：

- ◆ 安装色带前，必须断开打印机电源，并让打印头冷却。
- ◆ 应小心按照下列方法进行操作。否则，会出现打印污点或色带阻塞现象。

1. 揭开顶盖，将打印头滑到滚筒中央位置。
2. 打开新色带的包装盒，将新色带盒的色带旋钮与打印机左下侧柱突起部份对齐。
3. 将色带盒放入相应位置，并立即按下。如果安装正确，色带盒则被卡紧，不容易脱落。
4. 把新色带放在打印头和色带导片之间。不要将色带强行压入导片与字车架底盘之间。见图 1-4。

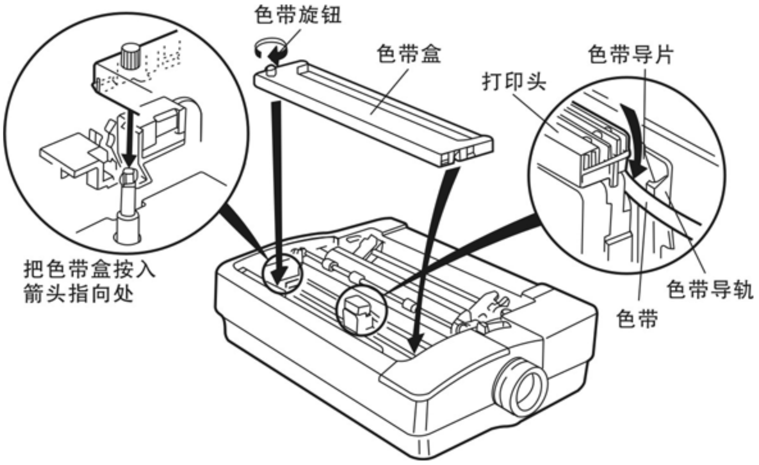

图 1-4　安装色带

5. 按顺时针方向转动色带旋钮，直到色带被拉紧。

6. 左右滑动打印头，确保打印头平滑并不碰挂色带。

1.5 连接电源

首先检查电源开关，确保电源开关处于“OFF（断开）”位置。把电源线插头插入标准接地交流电源插座。如图 1-5 所示。最好使用过电保护器来保护打印机。

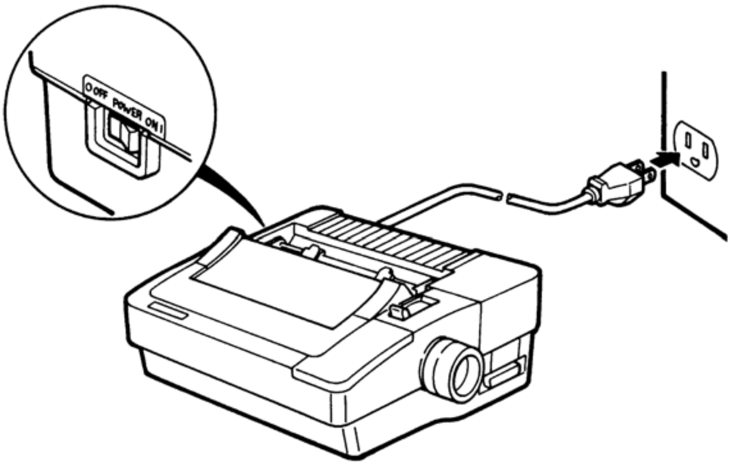

图 1-5 连接电源

1.6 连接计算机

该打印机具有一个标准并行接口和一个 RS-232C 串行接口，用户可自行选择使用哪个接口，然后用相应的接口电缆线连接打印机和计算机。用户也可同时把两接口连接至计算机，这时计算机可根据需要自动转换接口。

连接计算机接口电缆线的方法非常简单。下面以连接并行接口的例子介绍其连接方法:

1. 关闭计算机和打印机电源开关。将并行接口电缆插头连接到打印机的并行接口。扣上锁簧扣，使插头固定在连接器的两则。
2. 将电缆线的另一端插入计算机的并行接口（如果在电缆线的末端有地线，将其连接计算机背面的地线连接器上）。

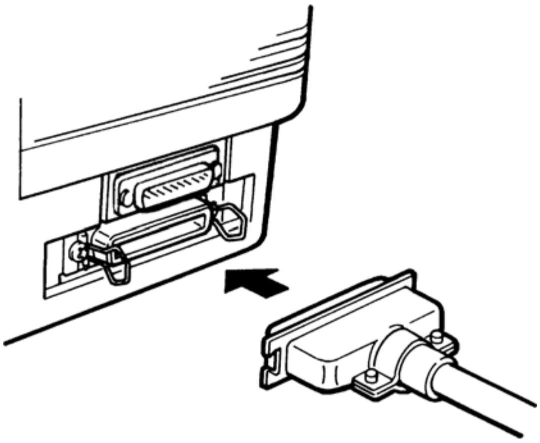

警告：连接计算机时，必须关闭打印机电源，待固定好打印电缆插头后，才可开启电源，否则会损坏打印机。

图 1-6 连接并行接口电缆线

串行接口的连接方法与上述并行接口的连接方法基本一致，只不过固定插头时不是扣上锁簧扣，而是拧紧插头上的两颗螺丝。

第二章 控制面板

“控制面板”上共有四个按键和 7 个指示灯（如下图所示）:

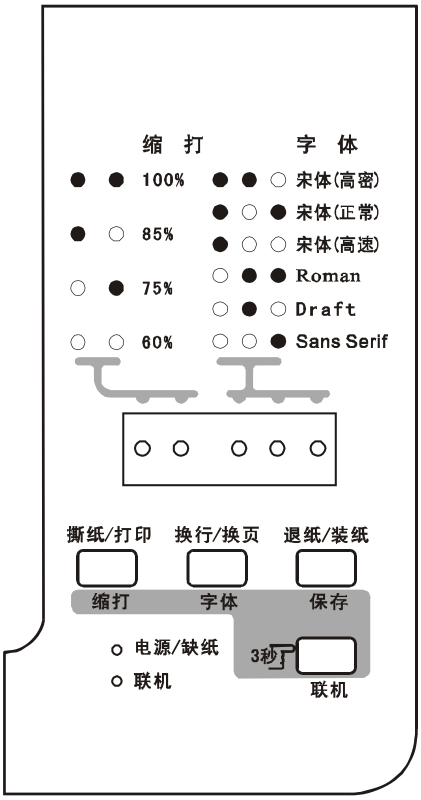

图 2-1 控制面板

控制面板上三个“字体”灯的状态组合指示着打印机所选用的当前打印字体。

两个“缩打”灯的状态组合指示着打印机所选用的当前压缩打印比例。

其中：●：表示状态指示灯灭。

○：表示状态指示灯亮。

2.1 按键功能

注：按住“字体”键，然后开机。 约 3 秒后才松开按键，则打印用户操作指南及本打印机的版本号。

（有关打印本打印机的参数均要约 3 秒后才松开按键操作）

2.1.1 在连续纸打印方式下

撕纸/打印

1. 在脱机状态下，若此时打印纸处于打印位置，按一次“**撕纸/打印**”键，则走纸到撕纸位。
2. 在脱机状态下，若此时打印纸处于撕纸位置，按一次“**撕纸/打印**”键，则退纸到第二页或当前页的起始打印位置。

换行/换页

1. 在脱机状态下，若打印纸处于可正常打印的位置（非“备位”位置），按此键（持续时间小于 0.5 秒）一次，则打印机按当前设定的行距进纸一行。若持续按此键，则连续进纸一页。
2. 在脱机状态下，若打印纸处于撕纸位置，按“**换行/换页**”键一次，则退回到当前页的起始打印位置处。

退纸/装纸

1. 当打印纸处于“备位”位置时，按一次“**退纸/装纸**”键，打印纸自动走纸到起始打印位置处。
2. 当打印纸处于起始打印位置时，脱机状态下按一次“**退纸/装纸**”键，打印纸自动退回“备位”位置处。
3. 当打印纸处于一般打印位置时（非起始打印位置），脱机状态下按一次“**退纸/装纸**”键（持续时间小于 0.5 秒），打印纸就往后退一行；持续按此键，则退纸一页（可退的打印纸长度大于一页纸长），或退回到备位位置（可退的打印纸长度不够一页纸长）。
4. 当打印纸处于撕纸位置时，按一次“**退纸/装纸**”键，打印纸自动退纸一页。

联机

1. 在脱机状态并已装纸情况下，按此键打印机进入联机状态，“联机”灯亮，此时可执行打印命令。在联机状态下按此键，打印机进入脱机状态，“联机”灯灭，此时打印机暂不能打印。
2. 在脱机状态下，若打印纸处于撕纸位置，按一下“联机”键，则退回到当前页（或第二页）的起始打印位置处。

2.1.2 在单页纸打印方式下

换行/换页

打印纸处于可正常打印的位置，在脱机下按此键（持续时间小于 0.5 秒）一次，按当前设定的行距进纸一行。若持续按此键，则连续进纸，直到使单页纸从打印机内全部走出。

退纸/装纸

当打印纸处于“打印”位置时，在脱机状态按一下“**退纸/装纸**”键，打印纸从打印机内全部走出。

联机

在脱机状态并已装纸情况下，按此键打印机进入联机状态，“联机”灯亮，此时可执行打印命令。在联机状态下按此键，打印机进入脱机状态，“联机”灯灭，此时打印机暂不能打印。

2.1.3 选择压缩打印比例和字体

1. 在脱机状态下，连续按住“**联机**”键，直至“电源/缺纸”指示灯熄灭才松手，此时打印机蜂鸣一声。处于左边的 2 个“缩打”灯的状态指示当前选择字体的缩打比例；处于右边的 3 个“字体”灯的状态指示当前选择的字体。
2. 按“**缩打**”键选择缩打比例（以 2 个“缩打”灯状态组合来指示当前所选用的压缩打印比例）；

反复按“**字体**”键可循环选择可选的字体（以 3 个“字体”灯的状态组合来指示当前所选用的打印字体）。

3. 按一下“**保存**”键，此时“电源/缺纸”指示灯亮，表示已保存并退出设置状态。在再次更改之前，所做的缩打比例和字体选择一直保持有效。

4. 按一下“**联机**”键联机，这时可按设定的缩打比例和选择的字体进行打印。

2.2 指示灯

字体灯: 3 个指示灯组合状态指示当前所选用打印字体。

缩打灯: 2 个指示灯的组合状态指示当前所选用的压缩打印比例。

电源/缺纸灯: 当接通电源且装好打印纸时，此指示灯常亮；打印机缺纸时，该指示灯闪烁；未接通电源时，该指示灯熄灭。

联机灯: 当打印机处于联机状态时，“联机”指示灯常亮；打印机脱机时，“联机”指示灯熄灭。

在打印机进入打印参数设置模式后，由“缩打”灯和“字体”灯组成 5 个设定状态指示灯。

2.3 打印机打印参数缺省设置

在打印机中具有内部设定，它可以设定许多功能（例如页长和字符集等）。这些设定在每次打印机开机时有效，也可以将其称为缺省设定。下面介绍打印当前缺省设置的操作步骤:

1. 若按住“**字体**”键开机（约 3 秒后才松开按键），则进入中文缺省设置模式。这时电源/缺纸灯闪亮，表示缺纸。

2. 装入一张打印纸，则打印出当前出厂设定报告。

3. 打印完毕后，“电源/缺纸”灯亮。这时已进入主菜单设置状态，若不想更改当前设置，则关闭打印机电源，再重启即可。关于更改设置的方法详见本章 2.5 节内容。

本打印机的串口缺省设置说明如下:
波特率：19200
停止位：1 位
奇偶校验：无
数据长度：8 位
通信协议：自动选择 X-ON/X-OFF 和 DTR 协议

出厂设定报告如下：

主菜单	子菜单		
1 ●●●●○ 页长	●●●○ 5英寸	●●○● 7英寸	●●○○ 11英寸
	●○●● A4	●○●○ 12英寸	●○○● 14英寸
2 ●●●○● 跳过页缝	●●●○ 关	●●○● 开	
3 ●●●○○ 自动撕纸	●●●○ 关	●●○● 开	
4 ●●○●● 自动换行	●●●○ 关	●●○● 开	
5 ●●○●○ 打印方向	●●●○ 双向	●●○● 单向	●●○○ 自动
6 ●●○○● 撕纸退回	●●●○ 自动	●●○● 手动	
7 ●●○○○ 斜零线	●●●○ 关	●●○● 开	
8 ●○●●● 高速草体	●●●○ 关	●●○● 开	
9 ●○●●○ 接口模式	●●●○ 自动	●●○● 并口	●●○○ 串口
10 ●○●○● 接口等待	●●●○ 10秒	●●○● 30秒	
11 ●○●○○ 波特率	●●●○ 19200bps	●●○● 9600bps	●●○○ 4800bps
	●○●● 2400bps	●○●○ 1200bps	●○○● 600bps
	●○○○ 300bps		
12 ●○○●● 奇偶校验	●●●○ 无	●●○● 偶	●●○○ 奇
13 ●○○●○ 数据长度	●●●○ 8位	●●○● 7位	
14 ●○○○● 并口模式	●●●○ 关	●●○● 开	
15 ●○○○○ 数据模式	●●●○ 自动	●●○● 关	
16 ○●●●● 汉字间距	●●●○ 6.7CPI	●●○● 7.5CPI	
17 ○●●●○ 英文间距	●●●○ 10CPI	●●○● 12CPI	●●○○ 15CPI
	●○●● 比例		
18 ○●●○● 字符表	●●●○ 斜体	●●○● 图形	
19 ○●●○○ 字符集	●●●○ 美国	●●○● 法国	●●○○ 德国
	●○●● 英国	●○●○ 丹麦	●○○● 瑞典
	●○○○ 意大利	○●●● 西班牙	○●●○ 日本
	○●○● 挪威	○●○○ 丹麦II	○○●● 西班牙II
	○○●○ 拉丁美洲	○○○● 韩国	○○○○ 法定
20 ○●○●● 送纸等待	●●●○ 1 秒	●●○● 1.5 秒	●●○○ 2 秒
	●○●● 3 秒	●○●○ 其它	
21 ○●○●○ 蜂鸣器	●●●○ 关	●●○● 开	
22 ○●○○● 自动进纸	●●●○ 关	●●○● 开	
23 ○●○○○ 行间距	●●●○ 1/6英寸	●●○● 1/8英寸	
24 ○○●●● 压缩打印	●●●○ 100%	●●○● 85%	●●○○ 75%
	●○●● 60%		

2.4 打印机打印参数的描述

页长： 此功能是设定打印机可打印的最大页长。默认值设置可打印的最大页长为 11 英寸。

跳过页缝： 打开跳过页缝功能时，打印机每打印一张纸后，自动跳到下一页的起始打印位置。

自动撕纸： 把“自动走纸到撕纸位”设定为“开”，同时把“撕纸后退回打印位”设定为“自动”，则打印完毕后，打印机自动进纸到撕纸位，方便撕纸；撕纸后若接收到下一个打印作业，打印机会自动将未使用的打印纸退回到页顶（起始打印）位置才开始打印；若把“自动走纸到撕纸位”设定为“关”，则打印完毕后要按一下“**撕纸/打印**”键，才能进纸到撕纸位。若把“撕纸后退回打印位”设定为“手动”，则撕纸后要按一下“**撕纸/打印**”键，未使用的打印纸才能退回到页顶（起始打印）位置。

自动换行： 打开自动换行功能时，打印机给收到的每个回车（CR）码都附加一个换行码，打印位置就会移到下一行。

打印方向： 打印方向可选择“双向”、“单向”或“自动”。打印通常是双向的。当设置为“自动”时，打印机将分析数据，并仅对需要竖向打印对齐的行使用单向打印。

斜线零： 设置此功能，零字符有一斜线（Ø），否则无。此斜线用于区分大写字母 O 和零。

高速草体： 若已在控制面板上选择了“Draft”字体，再将“高速草体”设置为“开”，则打印机在 10cpi 下的打印速度可达 280cps。

接口模式： 打印机可选择并口或串口的接口模式，当选择“自动”模式时，打印机可根据接收数据来自哪个接口而自动在两个接口之间切换。

接口等待： 当接口模式选择“自动”时，就要通过此项来设置接口等待接收数据的时间是 10 秒还是 30 秒。

并口模式： 设置此功能将使并口以“双向”的方式传输数据。若双向传输模式不是必须的，可关闭它。

数据模式： 选择“自动”，打印机将使用 Centronics 的数据传输模式。

送纸等待： 此设置用于调整自单页纸插入导纸板后，到开始进纸前的等待时间。

蜂鸣器： 打开此功能后，打印机发生错误时会发出“嘟嘟”声。

自动进纸： 打开此功能后，打印机检测到进纸口处有纸时，则自动把单页纸进到起始打印位置；否则，需按“**退纸/装纸**”键，才能装入单页纸。

2.5 打印机打印参数设置方法

1. 按住 “**字体**”键开启打印机，约 3 秒后松开按键，则进入缺省设置模式。装入一张打印纸，则打印出当前出厂设定报告。
2. 打印完毕后，“电源/缺纸”灯亮，这时已进入主菜单设置状态。此时每按一下按键，蜂鸣器则“嘟”一声。
3. 按“**缩打**”（向下）或“**字体**”（向上）键，选择需更改的主菜单。
4. 选定主菜单后，按“**联机**”键，则进入子菜单设置状态，这时“电源/缺纸”灯和“联机”灯灭，此时每按一下按键，蜂鸣器则“嘟嘟”两声。按“**缩打**”（向下）或“**字体**”（向上）键，选择设置项目。此时“联机”灯亮。选定后要按“**保存**”键才能保存更改值。按“**保存**”键后“电源/

缺纸”灯和“联机”灯同时亮。

5. 通过按“**联机**”键可以在主菜单与子菜单之间切换。按“**保存**”键保存菜单选择。

6. 更改设置完毕后，需关闭打印机才能退出设置状态。

第三章 安装打印纸

本打印机可以使用多种不同规格的打印纸，并具有方便的装纸和卸纸功能。本章将详细介绍这些功能。

3.1 设置纸厚调节杆

厚度在 0.007 英寸以内的打印纸可顺利进入打印机。因此，可用该打印机打印合同纸和帐单。但是，在打印厚纸时，请将打印头与滚筒距离增大。此时，应调节纸厚调节杆（此调节杆位于打印机内左侧）。使用较厚的打印纸时，应把纸厚调节杆移向打印机的较前部位置。

对于大多数打印纸，只要将调节杆调到“标准位置（0）”即可，见图 3-1。表 3-1 给出了所用纸张的设定值。怎样安装拖纸器以及把打印纸装入打印机，这取决于所选用的打印纸类型。拖纸器有两个设定位置：推动式走纸位和牵引式走纸位。

在出厂时，把拖纸器设定在“推动式走纸位”，可方便地从打印机的后部位置进纸。

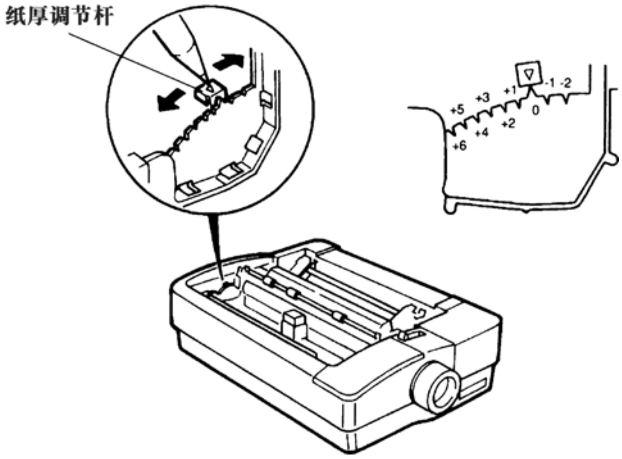

图 3-1　设置纸厚调节杆

表 3-1　纸厚设定值

纸厚调节杆的位置	拷贝份数（包括原件）
0	1 或 2
+1	3
+2	4 或信封
+3	信封
+4	信封
+5	信封
+6	信封

如果从该打印机的底部进纸，则可获得输入厚纸的最佳效果。

3.2 设定打印纸选择杆

打印纸选择杆用于设定该打印机使用连续纸还是单页纸。如果仔细观看该选择杆前后两边，就会发现选择杆前后分别有表示连续纸与单页纸的图标。如果使用连续纸，可把打印纸选择杆拨向打印机前部（拨向连续纸图标）；如果使用单页纸，则把选择杆往打印机后部拨动（拨向单页纸图标）。

3.3 打印单页纸

使用单页进纸功能可以打印各种公司文件。该打印机最大可打印宽度为 8 英寸，能够使用 7.2 ~ 10 英

寸宽的纸张。具体操作步骤如下:

1. 确保拖纸器处于“推动式走纸位”。否则，应按照本章后面部份所述的“拖纸器”内容进行操作。如果已经安装连续纸，则只要按“**退纸/装纸**”键，把纸退出即可。
2. 如图 3-2 位置在正上方安装导纸板。用手握住导纸板两上角，注意将导纸板两下角的“L”型通道槽对准上壳两边的两柱位放入。同时，将导纸板略向前移动，从而使两柱滑入垂直通道中。安装正确后，该导纸板应处于斜放位置。

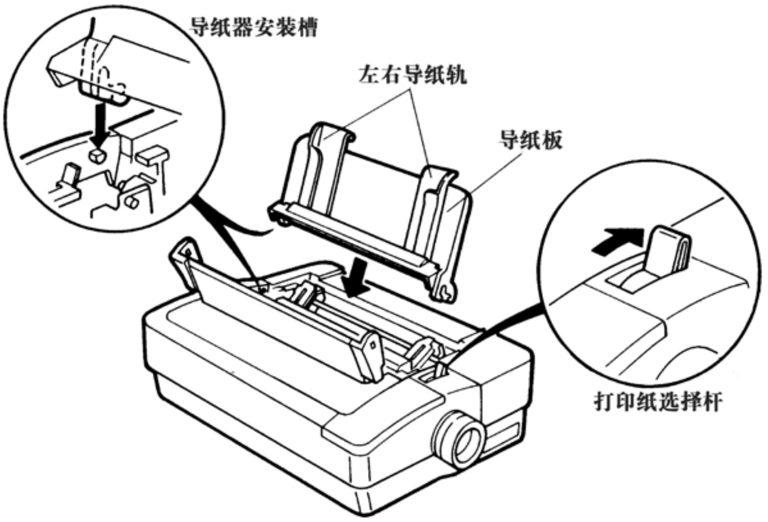

图 3-2　安装导纸板

3. 将打印纸选择杆置于后部位置（单页纸位置）。使用导纸板时，应根据纸张的大小，将左导纸轨移到预期的位置。
4. 在左右导纸轨之间装入单页纸时，将打印面朝下，把纸向下轻轻推入，要确保打印纸处于良好的进出状态。
5. 稍等片刻。打印纸会自动进入打印机。当到达打印起始位置后，该打印纸会停止进入。

现在，打印机已作好准备，可从计算机接收数据信息和打印单页文件。在重新装入打印纸期间，打印机会处于等待状态。这时控制面板会通过 “电源/缺纸”指示灯闪烁的方式来提示需要装纸。

3.4 页顶（起始打印位置）微调

1. 同时按住“**缩打+字体**”键开机（约 3 秒后松开按键），则进入页顶微调状态。
2. 正确装入打印纸（单页纸或连续纸）后，使打印纸处于起始打印位置处。**不要使用进纸旋钮调整页顶位置。**
3. 按“**缩打**”键向前微进纸，按“**字体**”键向后微退纸。每走一步为 1/60 英寸。当调整到上限或下限时，蜂鸣器鸣叫一声。
4. 调整完毕后，按“**保存**”键保存并退出“页顶微调”设置状态。则此页顶设置在再次调整之前一直有效。**注意：若用进纸旋钮调整页顶位置，则只能修改当前页的页顶位置。**
5. 此时打印机处于联机状态，可以发送打印命令进行打印了。

3.5 拖纸器

拖纸器有两种位置：推动式走纸位和牵引式走纸位。在出厂时，该拖纸器被安装在“推动式走纸位”。必须把拖纸器置于正确的位置，才能满足所用打印纸的需要。表 3-2 叙述了拖纸器的正确位置。

表 3-2 安装打印纸小结

进纸类型	拖纸器位置	供纸方式	打印纸选择杆	纸厚调节杆
普通连续纸	推动式走纸位	后部	前部位置	0
单页纸	推动式走纸位	顶部	后部位置	0
多联纸	牵引式走纸位	底部	前部位置	+1 或+2
标签纸	牵引式走纸位	底部	前部位置	+1
信封	推动式走纸位	顶部	后部位置	+1 至+6

当装入的纸比打印机所要求的尺寸小时，则把打印纸稍靠近打印机的左边放置。缺纸传感器距离打印机左边大约有 2 英寸（50.8 毫米）。打印时应保证纸能将缺纸传感器遮住。

3.5.1 把拖纸器置于推动式走纸位

如果要把拖纸器安装在“推动式走纸位”，请参照图 3-3 执行下列操作：

1. 取下拖纸器上的打印纸。
2. 把拇指放在释放拨片上，用四指按住打印机两端，向后推动拖纸器。该拖纸器则会脱离定位块。
3. 把拖纸器放入打印机后部的开口处。拖纸器的前部顶住指向机芯支架两侧的定位柱头。
4. 把食指放在拖纸器后端，向前按动拖纸器，直至释放拨片卡住定位柱头。

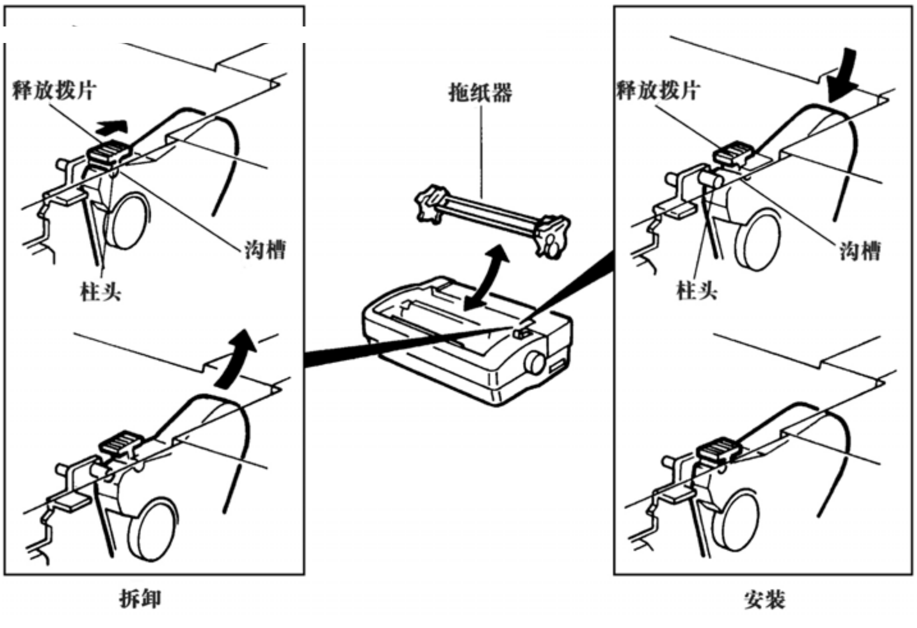

图 3-3 把拖纸器置于推动式走纸位时的装拆方法

3.5.2 把拖纸器置于牵引式走纸位

当把拖纸器置于“牵引式走纸位”时，可从打印机底部向上拖动打印纸，并直接从滚筒下方绕出。当需要较平直的进纸路径时，则应把拖纸器置于“牵引式走纸位”。把拖纸器安装在“牵引式走纸位”时，应参照图 3-4 执行下列操作步骤：

1. 取下拖纸器上的打印纸。
2. 把拇指放在释放拨片上，四指放在打印机两端，向后推动拖纸器。该拖纸器则会很容易地脱离定位块。
3. 拿起拖纸器，让有链轮的一面朝向自己，圆形金属杆在方形金属杆上方。将拖纸器轻轻地放在机

芯侧架上较平直的地方。

4. 轻轻将拖纸器向前下方压入，直至拖纸器的槽口啮合在打印机的固定柱头上。

5. 将打印纸选择杆设定在前方的“连续纸”位置。

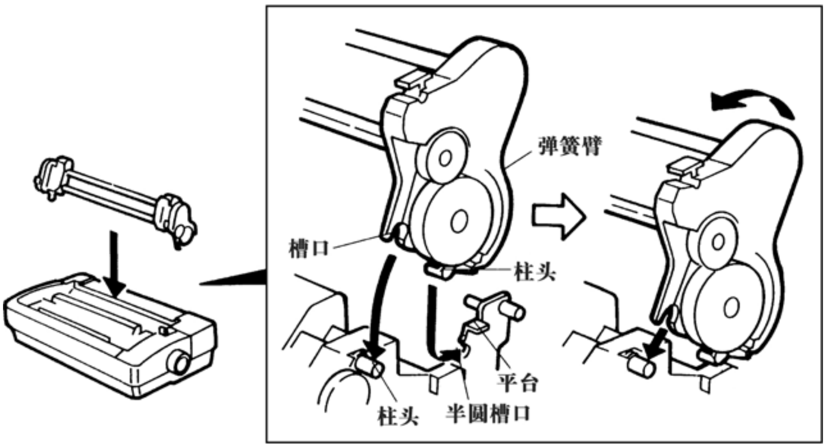

图 3-4 把拖纸器置于牵引式走纸位

3.6 连续纸打印

该打印机最大可打印宽度为 8 英寸，能够使用 4 ~ 10.1 英寸宽的纸张。如果使用标准的连续纸，则可从打印机的后部或底部位置进纸。但只有从后部位置进纸，才能使用该打印机的撕纸及退纸等特殊功能。可把打印纸放在打印机后方的桌面上。但一定要让纸有自由退出的空间。这样，才不会影响进纸。如果从底部进纸，则可在滚筒周围方便地储存和卷曲打印纸。建议在拖纸器处于“推动式走纸位”时从后部位置进纸。

由于该打印机具有先进的装纸功能，因此，几乎不用转动“**进纸旋钮**”。在大多数情况下，转动进纸旋钮只会使打印纸不能对齐。此时，应使用控制面板去操作。

装入打印纸时，应执行下列操作步骤:

1. 把拖纸器置于“推动式走纸位”。

2. 把打印纸选择杆移到前方位置（连续纸位置）。

3. 松开拖纸器上的锁扣，调整拖纸器的位置，使其接近打印纸的宽度，见图 3-5。

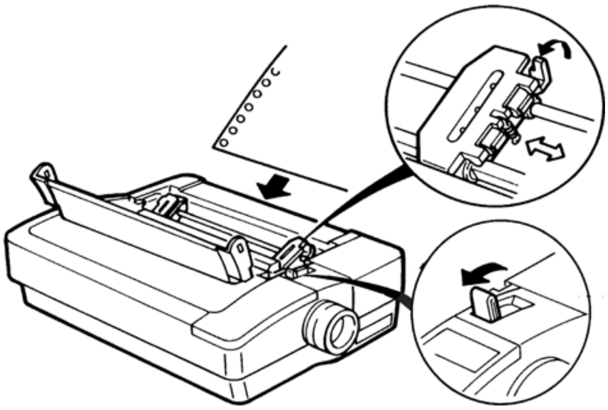

图 3-5 调节拖纸器

4. 打开拖纸器外盖，把打印纸嵌入拖纸器两边的链齿中。然后，关闭外盖，压紧打印纸。

5. 调节拖纸器，使打印纸绷紧。然后，重新锁定拖纸器控制锁。

6. 在进纸位置和出纸位置的分隔点（中间）安装导纸板，见图 3-6。安装导纸板时，应将打印机外壳上指向内部的两柱位滑入导纸板下角两侧的“L”型通道里，然后把导纸板往后倾斜。同时，把导纸板稍微往前移动。正确安装后，导纸板应与拖纸器位置平行。

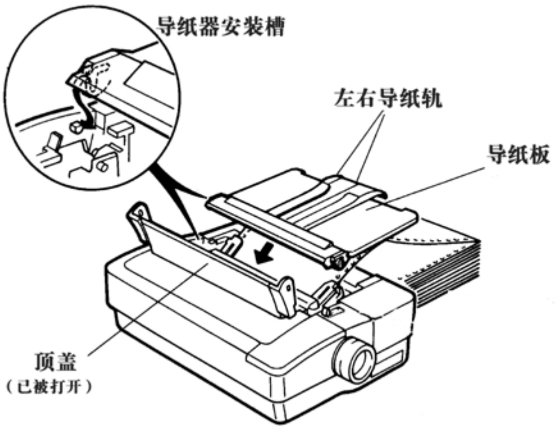

图 3-6　安装导纸板

7. 把导纸板的左右导纸轨移向中间位置，以免使打印纸在出纸时出现“塞纸”现象，见图 3-6。

8. 按“**退纸/装纸**”键，使打印纸进到打印的起始位置。

3.7“自动走纸到撕纸位”功能

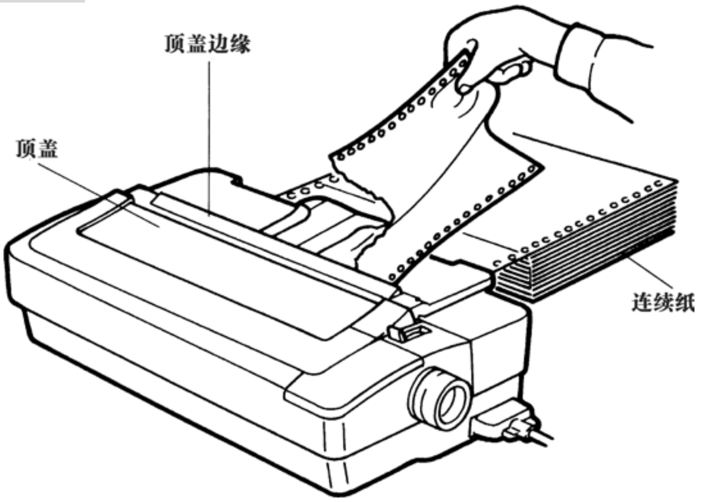

图 3-7　使用撕纸位

打印机在顶盖后部边缘处有一个撕纸边，因此，可方便地撕开打印纸。若在“打印参数设置”中把“自动走纸到撕纸位”设为“开”，并把“撕纸模式”设为“撕纸后自动进纸到打印位”，则打印完毕后，打印机会自动将连续纸进到撕纸位，以方便将打印纸从撕纸边撕下。当打印机开始下一次打印时，它会自动把纸退到页面起始打印位置才开始打印。

打印纸的页长设置要与实际用纸的页长相符。页长设定正确，但撕纸位置仍不恰当的话，需按以下操作步骤进行调整:

1. 同时按“**字体+保存**”键开机（约 3 秒后才松手），进入撕纸微调状态。

2. 装入打印纸（连续纸）后，先按“**联机**”键脱机，再按“**撕纸/打印**”键使打印纸走到撕纸位。

3. 按“**缩打**”键向前微进纸，按“**字体**”键向后微退纸。每走一步为 1/60 英寸。当调整到上限或

下限时，蜂鸣器鸣叫一声。

4. 调整完毕后，按“**保存**”键保存并退出“撕纸位微调”设置状态。此撕纸位设置在再次调整之前一直有效。**注意：若用进纸旋钮调整撕纸位置，则只能修改当前页的撕纸位置。**

5. 按“**联机**”键使打印机处于脱机状态，按“**退纸/装纸**”键把纸退出后再重新进纸，此时即可发送打印命令进行打印了。

若在“打印参数设置”中把“自动走纸到撕纸位”设为“关”，则打印完毕后，打印纸不能自动进到撕纸位置。

3.8 信封打印

在“单页进纸”方式下可打印多种信封。

打印信封时，操作步骤如下:

1. 把拖纸器置于“推动式走纸位”。

注意 **如果已装入连续纸，则只须按“退纸/装纸”键，以退出连续打印纸。**

2. 把打印纸选择杆拨到后部位置（单页纸位置），见图 3-2。

3. 根据信封的厚度，把纸厚调节杆设定在+2、+3、+4、+5、或+6 位置。在打印信封时，设定厚度不适当则会严重影响打印质量。要选择一种适合该信封的最佳厚度设定值。

4. 把导纸板竖起来，以便于进纸，见本章的图 3-2。

5. 设定左导纸轨的位置，见图 3-8。装入信封，并根据信封宽度调整右导纸轨的位置。最后，暂时取下信封。

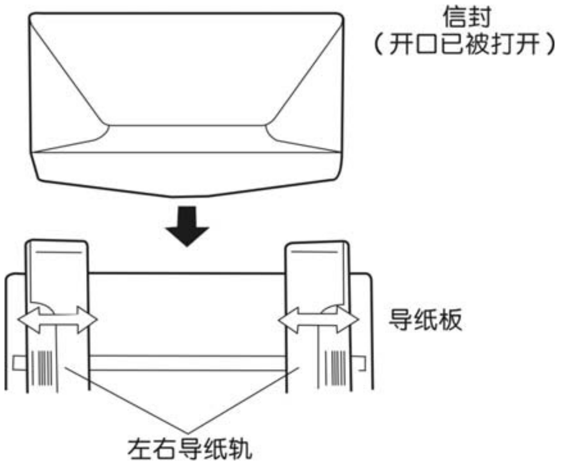

图 3-8 调节打印信封时的导纸轨

6. 装入信封前，应打开信封开口。

7. 先装入信封前部，正面向下，沿左右导纸轨把信封开口端插入，见图 3-8 向下轻轻把信封推入，确保信封处于平整位置。

8. 稍等片刻，信封会自动进入打印机。当进到起始打印位置时，该信封会自动停止。

现在打印机已作好打印准备。打印完一个信封之后，打印机会处于等待状态，控制面板会通过 “缺纸”指示灯闪烁的方式，提示装入一个新信封。

在打印信封时，应避开在信封边界处附近或三层纸厚（粘在一起）的地方打印。图 3-9 示了典型信封

的推荐打印区域。

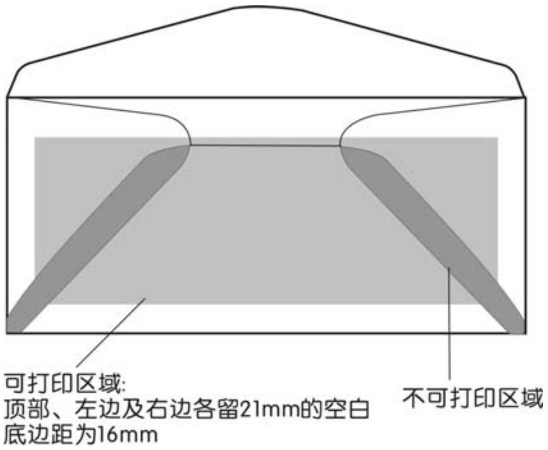

图 3-9 信封打印区域

3.9 透明胶片打印

该打印机也可在透明胶片上进行打印，并可获得最佳的打印效果。但最好使用专用于点阵式打印机的透明胶片，该胶片的表面有点粗糙，而不是光滑的。

可参照本章前面所述的“单页纸打印”部份的操作方法安装装透明胶片。

与用一般打印纸不同的是，透明胶片上的墨水不容易干。当重新装入透明胶片时，一定要小心，以免油墨弄脏胶片。

为获得最佳的打印效果，在打印时最好选用深色油墨。

3.10 多联纸和标签纸打印

当使用多联纸时，建议从底部进纸，并且把拖纸器安装于“牵引式走纸位”。当从底部进纸时，可在滚筒周围以最小的卷纸幅度把纸直接装入打印机。**注意：此时不能使用撕纸和退纸功能。**

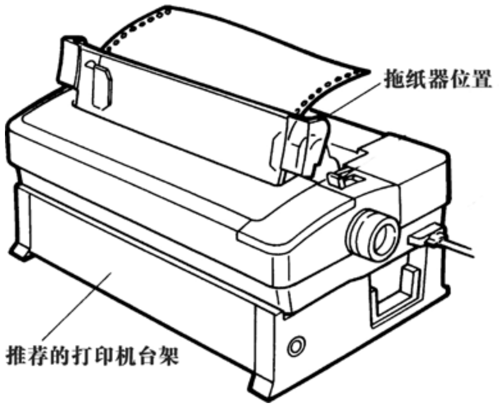

图 3-10 从打印机底部进纸

安装多联纸或标签时，应执行下列操作步骤:

1. 把拖纸器置于“牵引式走纸位”。如果拖纸器不在该位置，则应按照本章前面部份所述的方法安装拖纸器。
2. 从底部装入多联纸或标签纸之前，应关闭打印机电源。
3. 揭开打印机顶盖。

4. 将打印机后部朝下放置（见图 3-11）。
5. 从打印机底部的槽中装入连续纸或标签纸，见图 3-11。拉动该打印纸，使其露出 4 ~ 5 英寸的长度。一定要使该打印纸遮住缺纸传感器（该传感器距离打印机左边约有 2 英寸）。
6. 再重新将打印机顶部朝上放置。

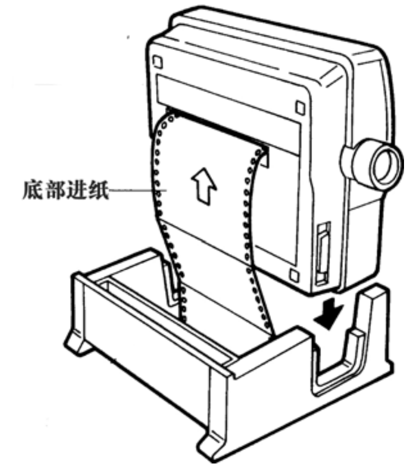

图 3-11　从打印机底部装入打印纸

7. 揭开拖纸器盖。把打印纸或标签纸嵌入链齿中，盖上链轮盖。一定要使打印纸平直。根据需要，松开拖纸器控制锁来滑动拖纸器，调整拖纸器的距离，直至打印纸绷紧。然后，再锁住拖纸器。
8. 把打印纸选择杆拨到连续纸位置。
9. 转动进纸旋钮，直至打印纸处于正确的起始打印位置，或第二张打印纸处于正确的起始打印位置。**当拖纸器处于“牵引式走纸位”时，第一页打印纸不能正常使用。**
10. 打印标签或 3 联连续纸时，应把纸厚调节杆设定在+1 位置；打印四联纸时，则把纸厚调节杆设定在+2 位置。为获得最佳打印效果，你可适当调整该设定值。
11. 重新装上打印机顶盖，顶盖的透明部份应贴紧拖纸器。
12. 接通计算机数据线，并接通电源。

第四章　安装驱动程序

本打印机可方便地与常用驱动程序共同使用。该驱动程序除了具有各种打印机的功能外，还可通过发送字母、数字及标点符号等代码的方式来打印文件。其控制指令也非常简单。其指令可控制间距、字体、字库、行距和图像等。

几乎每种打印机的控制指令都是不同的。本打印机采用了与 LQ 系列打印机相同的指令。利用这些指令，可进行其他打印，如反白打印（即：“黑底白字”打印）。

请参照本机附带光盘中的安装说明来安装打印机驱动程序。除本机所附带的驱动程序外，你也可选择从 Windows 中安装 Epson LQ 系列打印机驱动程序，因为本打印机具有与其相同的指令。

表 4-1　从 Windows 中可选择安装的打印机驱动程序

Epson LQ 系列驱动程序	Epson LQ-860
	Epson LQ-2550
	Epson LQ-510
	Epson LQ-850
	Epson LQ-500
	Epson LQ-2500
	Epson LQ-1600K

附录 A　维护

A.1 清洁

要定期清除打印机内部遗留的纸屑及其他杂物。在不用打印机时，最好盖上打印机的防尘罩。

如果使用本打印机的频率较高或使用环境的灰尘较多，则应向有关维修服务中心咨询，以获得定期对打印机进行清洁和润滑维护的建议:

1. 关闭打印机电源。用蘸有中性清洁剂的湿润软布擦净打印机的外壳。
2. 揭开打印机顶盖，取出色带盒。在清洁打印机内部之前，应确保打印头已经冷却。
3. 用软刷擦去滚筒、打印头及卷轴周围的纸屑和灰尘。如有必要的话，请小心取下打印头，以免损坏电缆线及皮带轮。
4. 转动进纸旋钮，用浸有酒精的软布擦去滚筒表面的脏物。
5. 重新装上色带盒及顶盖。

A.2 自检

1. 自检打印（Self Test）

“自检测试（Self Test)”功能可检测打印机能否正常工作。

按住“**缩打**”键，再接通打印机电源，安装上打印纸后，打印机就会根据打印机当前选择的字体进行中文或英文自检测试（如何设定字体请参照 2.1.3 选择压缩打印比例和字体)。按 “**联机**”键使打印机脱机，则会暂停打印测试，再按一次“**联机**”键则继续打印测试。若要中途退出自检状态，则需关闭打印机的电源。

! " #$%& '( )*+-./0123456789 : ;<=>?@ABCDEFGHIJKLMNOPQRSTUVWXYZ[\]^_`abcdefghijklmno

! " #$%&'( )*+-./0123456789:;<=>?@ABCDEFGHIJKLMNOPQRSTUVWXYZ[\]^_`abcdefghijklmnop

"#$%&'( )*+-./0123456789:;<=>?@ABCDEFGHIJKLMNOPQRSTUVWXYZ[\]^_`abcdeefghijklmnopq

图 A-1　打印 ASCII 码的自检类型

Jolimark GSX-330K SELF TEST

丂丄丅丆丏丒丗丟丠両丣丩丮丯丱丳丵丷丼乀乁乂乄乆乊乑乕乗乚乛乢乣乤乥乧乨乪乫乬乭乮乯乲乴乵乶乷乸乹乺乻乼乽乿亀
亁亂亃亄亅亇亊亐亖亗亙亜亝亞亣亪亯亰亱亴亶亷亸亹亼亽亾仈仌仏仐仒仚仛仜仠仢仦仧仩仭仮仯仱仴仸仹仺仼仾伀伂伃伄伅伆
伇伈伋伌伒伓伔伕伖伜伝伡伣伨伩伬伭伮伱伳伵伷伹伻伾伿佀佁佂佄佅佇佈佉佊佋佌佒佔佖佡佢佦佨佪佫佭佮佱佲併佷佸佹佺佽
侀侁侂侅來侇侊侌侎侐侒侓侕侖侘侙侚侜侞侟価侢侤侫侭侰侱侲侳侴侶侷侸侹侺侻侼侽侾俀俁係俆俇俈俉俋俌俍俒俓俔俕俖

图 A-2　打印中文大字库的自检类型

2. 十六进制代码打印（**Hex Dump**）

“十六进制代码打印”能帮助检测打印机与计算机之间是否能正常通信。它以每行 16 字符的方式显示计算机发送的十六进制代码。另外，在打印纸的右边打印出每个代码所表示的字符。图 A-3 就是用十六进制代码打印的范例。

```
Hex   Dump：

00000000 :   1B 40 1B 36 1B 74 01   1B 7E 73 00  1B 78 01  1B 1B   . @ . 6 . t . . ~ s . . x . . .
00000010 :   00  1B 32  1B 43  46 1B 72  00  1B 4A  1B 1B 24  B8 00   . . 2 . C F . r . . J . . $ . .
00000020 :   20  20  20  20 20  20 20  20  20  20 20  20  20 20  20 20
00000030 :   20  20  20  20 20  20 20  20  20  20 20  20  20 20  20 20
00000040 :   20  20  20  20 20  20 20  20  20  20 20  20  20 20  20 20
00000050 :   20  20  20  20 20  20 20  20  20  20 0D 0A 36  32  30 32                           . . 6 2 0 2
00000060 :   35  20  42  79 74  65 73  20  66  72 65  65  20 20  20 20    5 Bytes free
00000070 :   20  20  20  20 20  20 20  20 20   20 20  20  20 20  20 20
00000080 :   20  20  20  20 20  20 20  20  20  20 20  20  20 20  20 20
```

图 A-3　用十六进制代码打印的范例

使用十六进制代码打印方式时，首先要关闭打印机的电源。然后，按住“**保存**”键，同时把电源接通。最后，从计算机发送数据信息。若要退出十六进制代码打印方式，则需关闭打印机电源。

附录 B　技术指标

打印速度:

	高速	正常	高密
中文（6.7 cpi）	140	94	47
（7.5 cpi）	158	105	52
英文（10 cpi）	280	210	70
（12 cpi）	336	252	84
（15 cpi）	420	315	105

缓冲器: 32KB

仿真: Epson ESC/PK2

代码支持: Epson 斜体、Epson 图形、16 种国际字符集，法定符号、Windows ANSI(USA)代码支持。

列宽	字符/英寸（cpi）	列数
(8 英寸)	10	80
	12	96
	15	120

行距　标准行距: 1/6，1/8;

可用程序将行距调整为: n/60，n/120，n/180 或 n/360 英寸;

图形分辨率: 360 × 180 DPI（MAX）

色带寿命: 300 万草稿字符

纸张厚度: 0.065 ~ 0.34mm

纸张宽度: 单页　100 ~ 254mm

连续纸　101.6 ~ 254mm

进出纸: 后部、底部、顶部三种进纸方式，顶部出纸

复印能力: 1 份原件+3 份复印件

外形尺寸: 高: 5.4 英寸（136 毫米）

宽（包括旋钮): 17.0 英寸（432 毫米）

深: 12.6 英寸（320 毫米）

重量: 11.5 磅（5.2Kg）

电源要求: AC 220V，50Hz，1.0A

功耗: 静态时为 9 瓦特;

打印 ASCⅡ码循环字符时为 33 瓦特。

使用环境：温度：　　工作环境温度　-5～40℃

　　　　　　　　贮存环境温度 -30～60℃

　　　相对湿度：工作环境湿度 10～80%RH（无凝露）

　　　　　　　　贮存环境湿度　5～80% RH（无凝露）

平均无故障时间（MTBF）：5600 小时（不包括打印头）

平均恢复时间（MTTR）：小于 20 分钟

打印头寿命：每针可击打 2 亿次

噪音：标准打印 46.5dB

接口：一个标准 IEEE-1284 并行接口和一个 RS-232C 串行接口

附录 C　字符集

本附录叙述了字符集和国际字符集的有关内容。

C.1ASCII 字符表及字符集

本部份叙述了字符集及其相应的十进制和十六进制代码。标有“*”符号的代码是用于 Epson 仿真打印的国际字符。但是，这些十进制和十六进制代码所表示的字符会根据所选用的国际字符集而改变。

此处所述的 Epson 字符为标准的 ASCII 字符，即：美国所用的“国际字符集”。有关每个国家所用打印字符的内容，请见本附录后面部份的“国际字符集”一段。

注：如果使用的是国际字符集，而不是美国字符集，这些字符则可能发生变化。有关每种字符集的字符内容，详见本附录后面部份的“国际字符集”一段。

代码		Epson		代码		Epson		代码		Epson	
十进制	十六进制	斜体	图形	十进制	十六进制	斜体	图形	十进制	十六进制	斜体	图形
0	00			39	27	’	’	78	4E	N	N
1	01			40	28	（	（	79	4F	O	O
2	02			41	29	）	）	80	50	P	P
3	03			42	2A	*	*	81	51	Q	Q
4	04			43	2B	+	+	82	52	R	R
5	05			44	2C	,	,	83	53	S	S
6	06			45	2D	－	－	84	54	T	T
7	07			46	2E	.	.	85	55	U	U
8	08	BS	BS	47	2F	/	/	86	56	V	V
9	09	HT	HT	48	30	0	0	87	57	W	W
10	0A	LF	LF	49	31	1	1	88	58	X	X
11	0B	VT	VT	50	32	2	2	89	59	Y	Y
12	0C	FF	FF	51	33	3	3	90	5A	Z	Z
13	0D	CR	CR	52	34	4	4	* 91	5B	[	[
14	0E	SO	SO	53	35	5	5	* 92	5C	\	\
15	0F	SI	SI	54	36	6	6	* 93	5D	]	]
16	10			55	37	7	7	* 94	5E	^	^
17	11	DC1	DC1	56	38	8	8	95	5F	_	_
18	12	DC2	DC2	57	39	9	9	* 96	60	′	′
19	13	DC3	DC3	58	3A	:	:	97	61	a	a
20	14	DC4	DC4	59	3B	;	;	98	62	b	b
21	15		§	60	3C	<	<	99	63	c	c
22	16			61	3D	=	=	100	64	d	d
23	17			62	3E	>	>	101	65	e	e
24	18	CAN	CAN	63	3F	?	?	102	66	f	f
25	19			* 64	40	@	@	103	67	g	g
26	1A			65	41	A	A	104	68	h	h
27	1B	ESC	ESC	66	42	B	B	105	69	i	i
28	1C			67	43	C	C	106	6A	j	j
29	1D			68	44	D	D	107	6B	k	k
30	1E			69	45	E	E	108	6C	l	l
31	1F			70	46	F	F	109	6D	m	m
32	20	Space	Space	71	47	G	G	110	6E	n	n
33	21	!	!	72	48	H	H	111	6F	o	o
34	22	″	″	73	49	I	I	112	70	p	p
35	23	#	#	74	4A	J	J	113	71	q	q
36	24	$	$	75	4B	K	K	114	72	r	r
37	25	%	%	76	4C	L	L	115	73	s	s
38	26	&	&	77	4D	M	M	116	74	t	t

代码		Epson	
十进制	十六进制	斜体	图形
117	75	u	u
118	76	v	v
119	77	w	w
120	78	x	x
121	79	y	y
122	7A	z	z
* 123	7B	{	{
* 124	7C	¦	¦
* 125	7D	}	}
* 126	7E	~	~
127	7F	DEL	DEL
128	80		Ç
129	81		ü
130	82		é
131	83		â
132	84		ä
133	85		à
134	86		å
135	87		ç
136	88	BS	ê
137	89	HT	ë
138	8A	LF	è
139	8B	VT	ï
140	8C	FF	î
141	8D	CR	ì
142	8E	SO	Ä
143	8F	SI	Å
144	90		É
145	91	DC1	æ
146	92	DC2	Æ
147	93	DC3	ô
148	94	DC4	ö
149	95		ò
150	96		û
151	97		ù
152	98	CAN	ÿ
153	99		ö
154	9A		Ü
155	9B	ESC	¢
156	9C		£
157	9D		¥
158	9E		Pts
159	9F		ƒ
160	A0	Space	á
161	A1	!	í
162	A2	″	ó
163	A3	#	ú
164	A4	$	ñ
165	A5	%	Ñ
166	A6	&	a
167	A7	′	o
168	A8	(	¿
169	A9	)	⌐
170	AA	*	¬
171	AB	+	½
172	AC	,	¼
173	AD	-	!
174	AE	.	«
175	AF	/	»
176	B0	0	
177	B1	1	
178	B2	2	
179	B3	3	│
180	B4	4	┤
181	B5	5	╡

代码		Epson	
十进制	十六进制	斜体	图形
182	B6	6	╢
183	B7	7	╖
184	B8	8	╕
185	B9	9	╣
186	BA	:	║
187	BB	;	╗
188	BC	<	╝
189	BD	=	╜
190	BE	>	╛
191	BF	?	┐
192	C0	@	└
193	C1	A	┴
194	C2	B	┬
195	C3	C	├
196	C4	D	─
197	C5	E	┼
198	C6	F	╞
199	C7	G	╟
200	C8	H	╚
201	C9	I	╔
202	CA	J	╩
203	CB	K	╦
204	CD	L	╠
205	CC	M	═
206	CE	N	╬
207	CF	O	╧
208	D0	P	╨
209	D1	Q	╤
210	D2	R	╥
211	D3	S	╙
212	D4	T	╘
213	D5	U	╒
214	D6	V	╓
215	D7	W	╫
216	D8	X	╪
217	D9	Y	┘
218	DA	Z	┌
219	DB	[	█
220	DC	\	▄
221	DD	]	▌
222	DE	^	▐
223	DF	_	▀
224	E0	`	α
225	E1	a	β
226	E2	b	Γ
227	E3	c	π
228	E4	d	Σ
229	E5	e	σ
230	E6	f	μ
231	E7	g	τ
232	E8	h	Φ
233	E9	i	θ
234	EA	j	Ω
235	EB	k	δ
236	EC	l	∞
237	ED	m	Φ
238	EE	n	∈
239	EF	o	∩
240	F0	p	≡
241	F1	q	±
242	F2	r	≥
243	F3	s	≤
244	F4	t	⌠
245	F5	u	⌡
246	F6	v	÷

代码		Epson	
十进制	十六进制	斜体	图形
247	F7	w	≈
248	F8	x	°
249	F9	y	•
250	FA	z	·
251	FB	{	√
252	FC	|	n
253	FD	}	^{2}
254	FE	~	■
255	FF	Space	Space

C.2 国际字符集

可用下列方式改变国际字符集:

- 商业应用软件
- 发送正确的指令。这些指令如附录 D“打印机指令参考”部份所述。

现根据国别和十进制 ASCⅡ代码将这些可以改变的字符列表如下:

Country	**35**	**36**	**64**	**91**	**92**	**93**	**94**	**96**	**123**	**124**	**125**	**126**
U.S.A.	#	$	@	[	\	]	^	‘	{	|	}	~
France	#	$	à	°	ç	§	^	‘	é	ù	è	¨
Germany	#	$	§	Ä	Ö	Ü	^	‘	ä	ö	ü	β
England	£	$	@	[	\	]	^	‘	{	|	}	~
Denmark	#	$	@	Æ	Ø	Å	^	‘	æ	ø	å	~
Sweden	#	¤	É	Ä	Ö	Å	Ü	é	ä	ö	å	ü
Italy	#	$	@	°	\	é	^	ù	à	ò	è	ì
Spain	Pt	$	@	¡	Ñ	¿	^	‘	¨	ñ	}	~
Japan	#	$	@	[	¥	]	^	‘	{	|	}	~
Norway	#	¤	É	Æ	Ø	Å	Ü	é	æ	ø	å	ü
Denmark II	#	$	É	Æ	Ø	Å	Ü	é	æ	ø	å	ü
Spain II	#	$	á	¡	Ñ	¿	é	‘	Í	ñ	ó	ú
Latin	#	$	á	¡	Ñ	¿	é	ü	Í	ñ	ó	ú
Legal	#	$	§	°	,	“	¶	‘	©	®	·	™
Korea	#	$	@	[	₩	]	^	‘	{	|	}	~

C.3 驻留字库

驻留字库是装入打印机内部的字库。在本打印机中，有 6 种字库。这些字库可以随时调用。这 6 种字库是:

草稿体 Draft	信函体 Roman
信函体 Courier	信函体 Prestige
信函体 Sans Serif	信函体 Script

附录 D　打印机指令参考

本打印机支持下面的 EPSON　ESC/P-K2 控制代码。只要在软件中选择 EPSON　ESC/P-K2 打印机，就可以使用高级字体和图形打印功能。

本打印机提供的 ESC/PK2 控制命令，如下表所示:

命令分类	序号	命令	功能说明
打印机控制指令	1	ESC　@	初始化打印机
	2	ESC　EM	控制打印纸装入/退出
	3	ESC　U	设定单/双向打印方式
	4	CR	回车
	5	LF	换行
	6	FF	换页
	7	ESC　$	设定绝对水平打印位置
	8	ESC　\	设定相对水平打印位置
	9	ESC　(　V	设定绝对垂直打印位置
	10	ESC　(　v	设定相对垂直打印位置
	11	ESC　J	执行 n/180 英寸顺方向走纸
	12	HT	执行水平跳格
	13	VT	执行垂直跳格
图象及色彩处理	14	ESC　r	选择打印颜色
	15	ESC　*	设定图象模式
汉字打印命令	16	FS　&	设置汉字方式
	17	FS　·	解除汉字方式
	18	FS　SO	设定倍宽打印
	19	FS　DC4	解除倍宽打印
	20	FS　W	设定/解除四倍角打印
	21	FS　J	设定纵向打印
	22	FS　K	设定横向打印
	23	FS　D	纵向半角两字符并列打印
	24	FS　-	设定/解除汉字下划线
	25	FS　S	设定全角汉字字间距
	26	FS　T	设定半角汉字字间距
	27	FS　U	设定半角汉字对全角汉字的补正
	28	FS　V	解除半角汉字对全角汉字的补正
	29	FS　x	设定/解除高速打印
	30	FS　2	用户自定义汉字
	31	FS　SI	设定半角汉字
	32	FS　DC2	解除半角汉字
	33	FS　r	设定 1/4 角汉字
	34	FS　!	汉字综合选择
	35	FS　v	设定/解除封闭表格线
	36	FS　k	选择汉字字体
	37	FS　Y	选择汉字点阵和汉字宽度
	38	FS　c	设定汉字 HMI（水平移动距离）
	39	FS　b	设定汉字基准线
	40	ESC　l	选择中文 CC-DOS 打印方式

ASCⅡ字符	41	ESC k	选择英文字体
	42	ESC X	选择 ASCⅡ字符的宽度和高度
	43	ESC P	设定 10 CPI
	44	ESC M	设定 12 CPI
	45	ESC g	设定 15 CPI
	46	ESC p	设定/解除比例打印
	47	ESC x	选择信函质量或草体打印品质
	48	ESC 4	设定斜体打印
	49	ESC 5	解除斜体打印
	50	ESC E	设定粗体打印
	51	ESC F	解除粗体打印
	52	ESC (t	分配字符表
	53	ESC t	选择字符表
	54	ESC R	选择国际字符集
	55	ESC &	用户自定义英文字符
	56	ESC :	将 ROM 的字符拷贝到 RAM
	57	ESC %	开启/关闭用户自定义字符
	58	ESC 6	允许可打印字符
	59	ESC 7	取消可打印字符
增强型打印	60	SI	设定压缩打印
	61	DC2	解除压缩打印
	62	SO	设定倍宽打印
	63	DC4	解除倍宽打印
	64	ESC W	设定/解除倍宽打印
	65	ESC w	设定/解除倍高打印
	66	ESC G	设定重叠打印
	67	ESC H	解除重叠打印
	68	ESC -	设定/解除英文下划线
	69	ESC (-	设定字符下划线类型
格式控制	70	ESC C	以行为单位设定页长
	71	ESC C NUL	以英寸为单位设定页长
	72	ESC (c	设定页格式
	73	ESC N	设定页缝空白量
	74	ESC O	删除页缝空白量
	75	ESC l	设定左边界
	76	ESC Q	设定右边界
	77	ESC D	设定水平跳格位置
	78	ESC B	设定垂直跳格位置
	79	ESC 0	设定 1/8 英寸行间距
	80	ESC 2	设定 1/6 英寸行间距
	81	ESC 3	设定 n/180 英寸行间距
	82	ESC +	设定 n/360 英寸行间距
条形码打印	83	ESC (B	打印条形码
切纸命令	84	ESC i	切纸命令

江门江裕映美信息科技有限公司

地址：广东省江门市新会区今古洲开发区江裕路 18 号江裕科技园

邮编：529141

客户服务热线：800-8308198

传真：（86）750 6390382

Http：//www.jolimark.com.cn

广东省著名商标